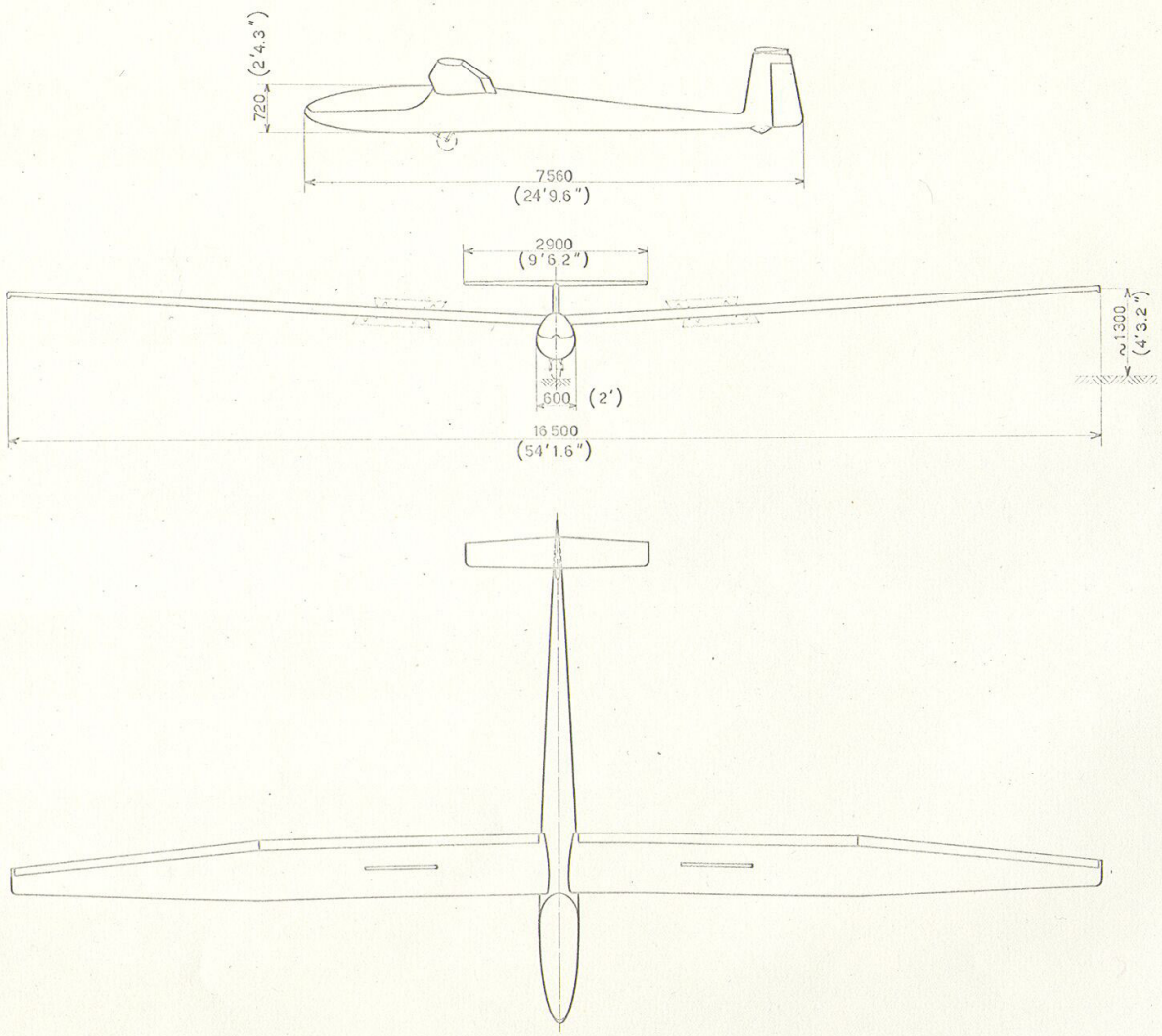

DIAMANT 16,5

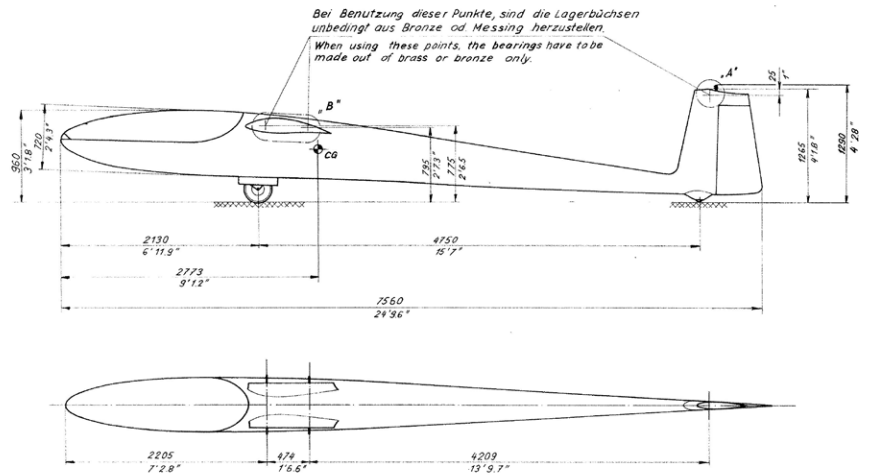

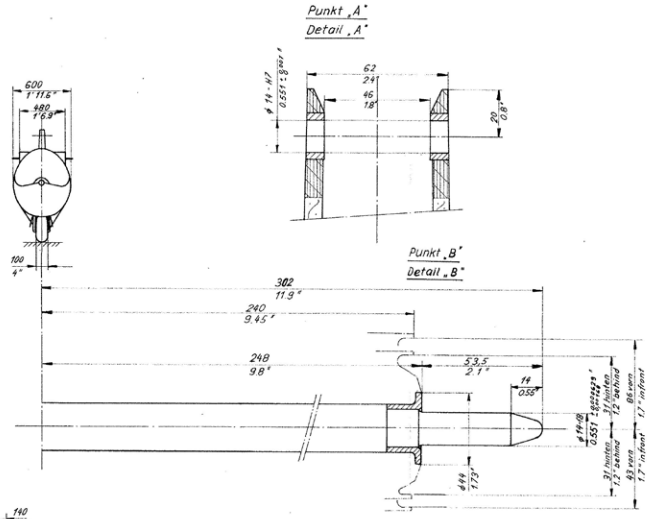

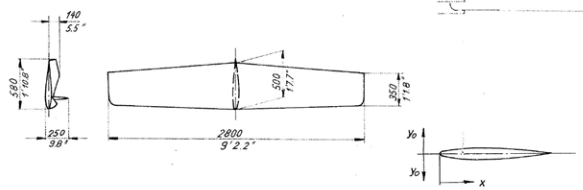

x %	y_o %
2,5	2,6
5	3.6
10	4,6
20	5,7
30	6
40	5,8
60	4,6
80	2,6
100	0,1

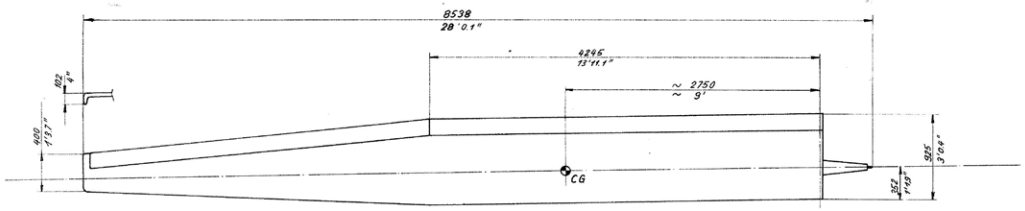

General wing cross section
Flügelquerschnitt

x %	y_o %	y_u %
2,5	2,8	-1,9
5	4,3	-2,4
10	6,5	-2,9
20	9,7	-3,3
30	11,6	-3,3
40	12,3	-3
60	10,6	-1,6
80	5,5	+0,1
100	0,05	-0,05

Bei Benutzung dieser Bohrungen für die Fixierung der Aufhängebeschläge sind die Fixierbolzen unbedingt aus Bronze, Messing od. Kunststoff herzustellen.

When using these boreholes for fixation of the suspension fixtures, the guide bolts have to be made out of bronze, brass or plastics only.

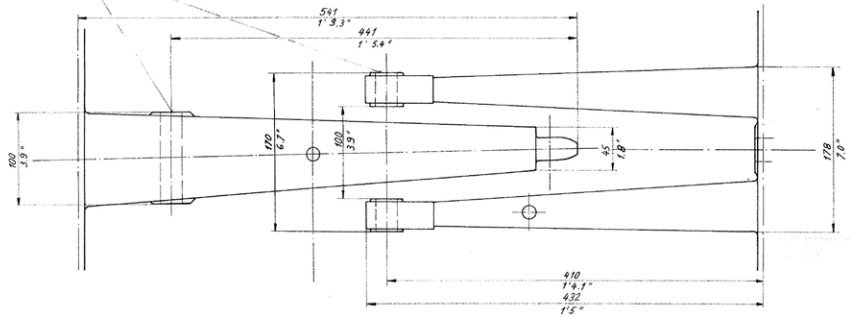

Gewichte	Weights	kg	lbs
Rumpf leer	Fuselage empty	94	207
Flügel je	Wing	80	177
Höhenräder	Horizontal tail	6,5	14

Stückzahl	Gegenstand	Zeichnung-Norm	Pos.	Werkstoff	Dimension	Nr. Norm	Gew.	Bemerkungen
IV III II I								

Ersetzt durch: 24. OKT. 1967
Ersetzt für:

DIAMANT 16,5m

Details for building trailers

Maßstab 1:2,5 1:2,5 1:1
Gezeichnet 27.9.67 Zeller
Geprüft 5.10.67

Flug- u. Fahrzeugwerke A.G.
Altenrhein

Zeichnungs-Nr.
D1 . 002